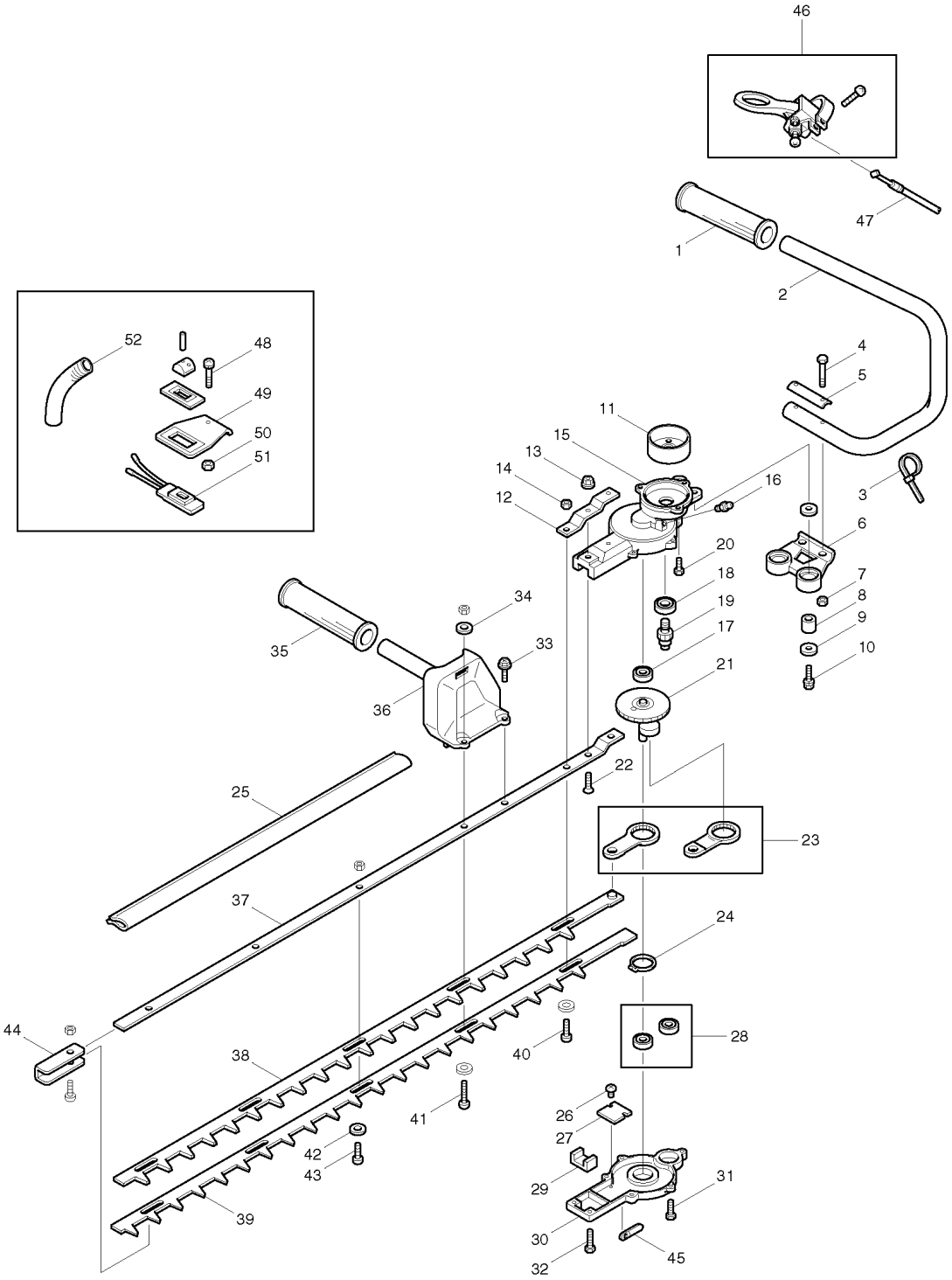
46
47
1
2
52
48
49
50
51
4
5
11
15
13
14
12
16
3
6
20
18
7
8
19
9
17
10
21
34
35
33
36
22
25
23
37
24
44
28
38
40
41
26
27
42
43
29
31
39
30
45
32

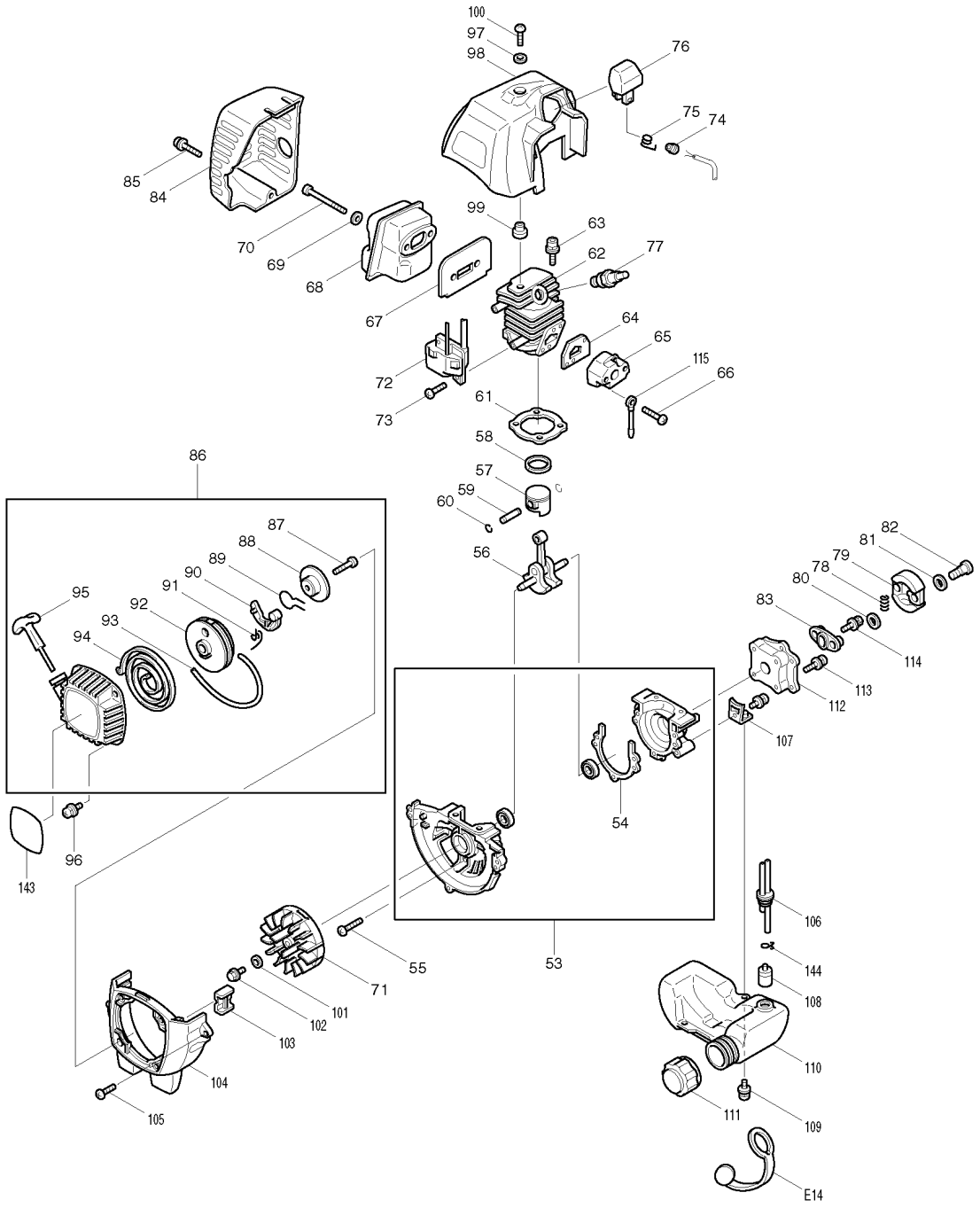
100
97
98
76
75
74
85
84
99
63
70
69
62
77
68
67
64
65
115
66
72
73
61
58
86
57
59
60
87
88
89
90
91
92
93
94
95
56
82
81
79
78
80
83
114
113
112
107
54
143
96
106
144
55
53
71
101
102
108
103
104
110
105
111
109
E14

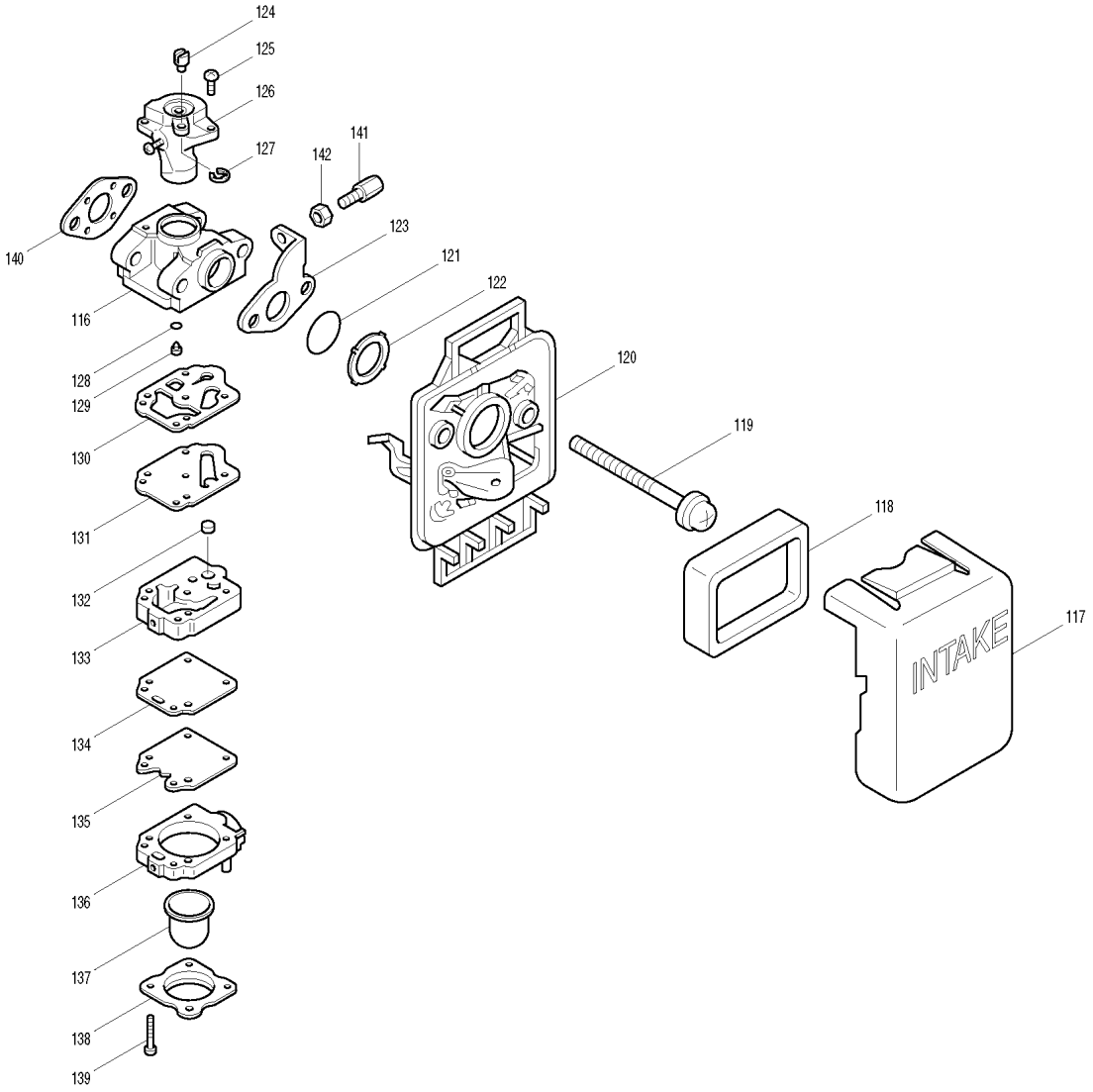
124
125
126
127
141
142
140
123
121
122
116
128
129
120
130
119
131
118
132
117
INTAKE
133
134
135
136
137
138
139